ERICSSON

Telejärjestelmien ohjelmointityön alueet

- Historiaa
- Telejärjestelmien yhteistoiminta
- Telejärjestelmien signalointi
- Tele-ja dataverkkojen yhdentyminen
- Tele-ja dataverkkojen kehitysvisio
- Käyttö ja kunnossapito
- Sovelluskehitys

ERICSSON

Televerkkojen erityispiirteitä

- Käytettävyys
- Palvelun laatutaso
- Reaaliaikaisuus
- Standardien mukaisuus
- Monimutkaisuus
- Pitkä käyttöikä
- Ylläpito

Televerkkojen erityispiirteitä 2

- Raskaat investoinnit
- Hidas uudistuminen
- Rajoitettu kilpailu
- Tekniikkavetoisuus
- Globaalisuus
- Monimuotoisuus
- Protokollat

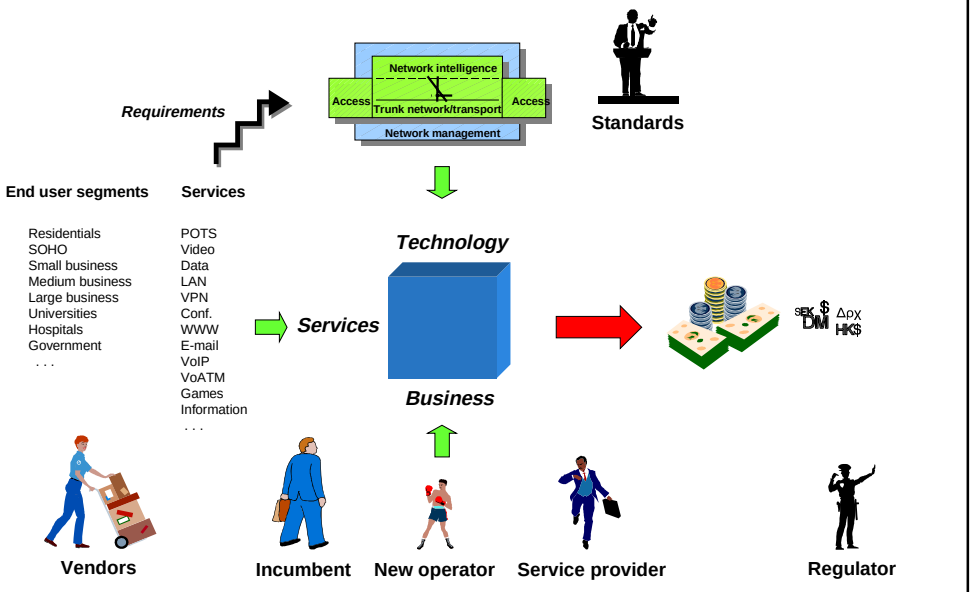

ERICSSON

Televerkkojen teknologia

- Piirikytkentäisyys
- Siirtyminen pakettikytkentäisyyteen
- Piirikytkennän ja pakettikytkennän piirteiden yhdistäminen
- Langattomuus
- ATM:n ja IP:n yhteistyö ja kilpailu
- IP valtaa alaa

ERICSSON

Switching techniques

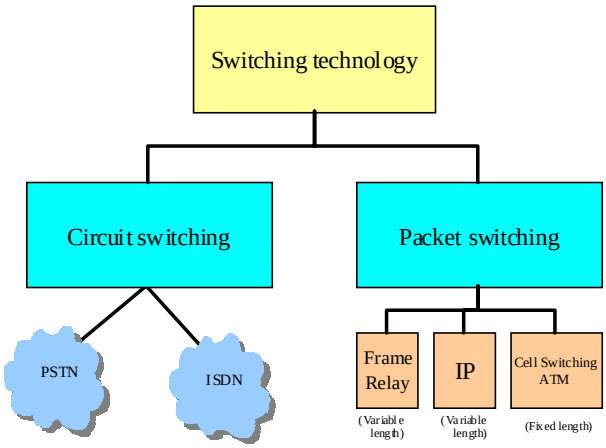

ERICSSON

Bearer technologies

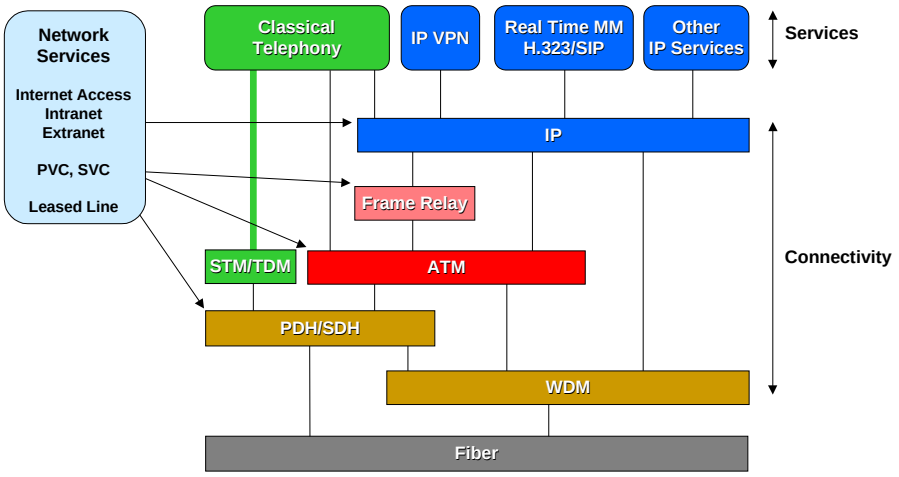

ERICSSON

Today's Networks

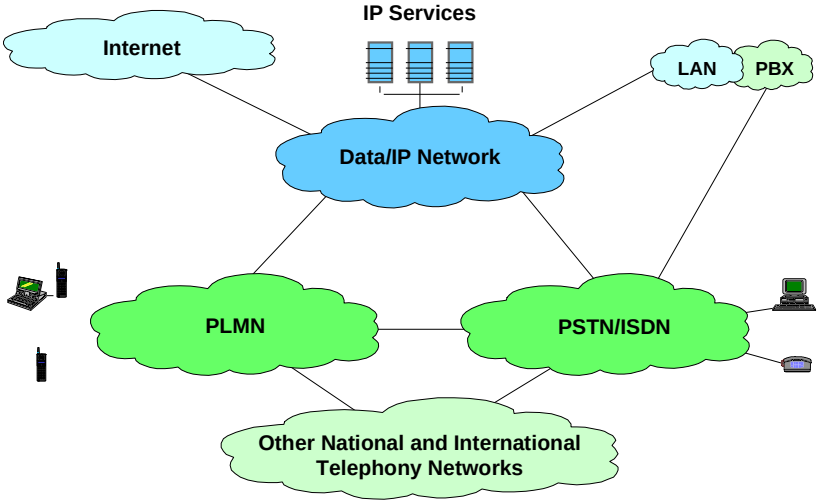

ERICSSON

Next Generation Network Architecture

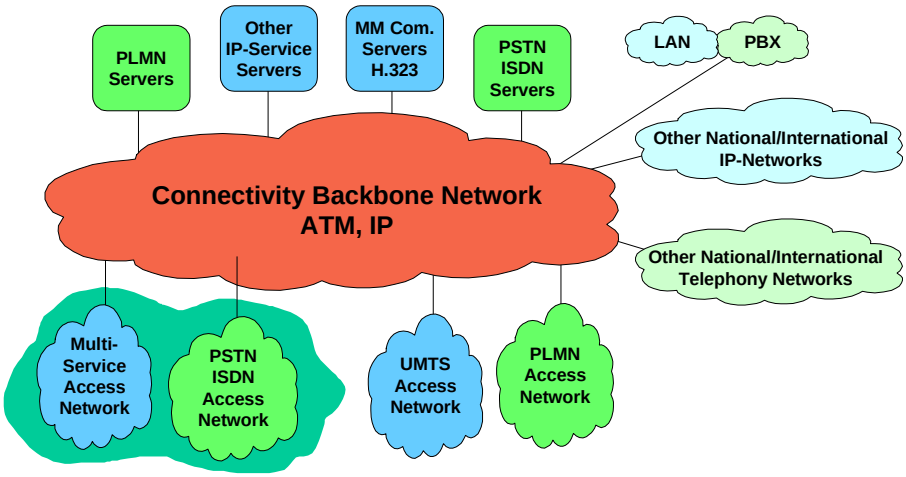

ERICSSON

Migration step 1.1

ATM telephony backbone for increased capacity, flexibility and manageability

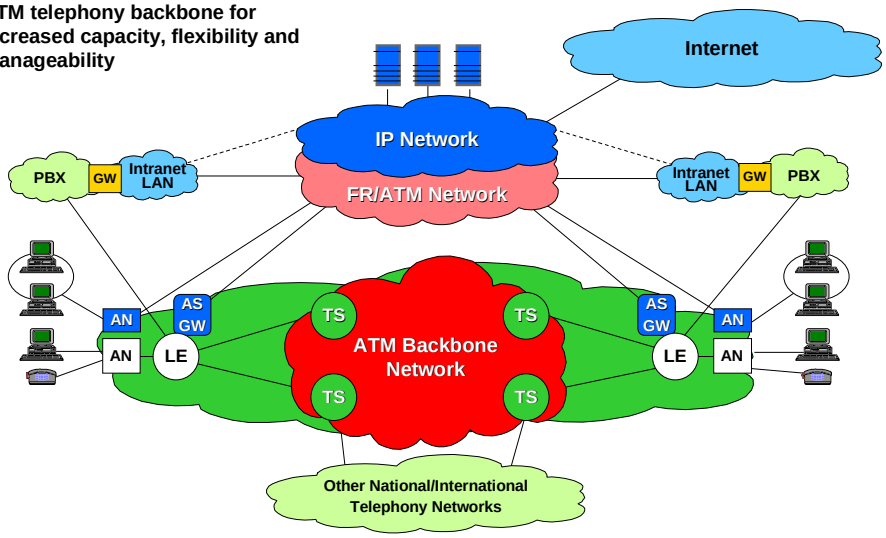

ERICSSON

Migration step 2.2

New Access Nodes for green-field and replacement

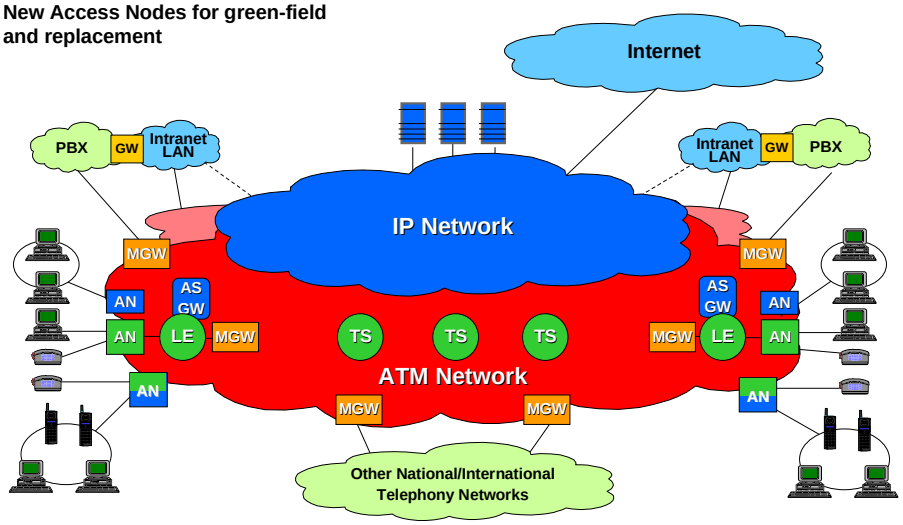

ERICSSON

Vision Network

All services based on IP

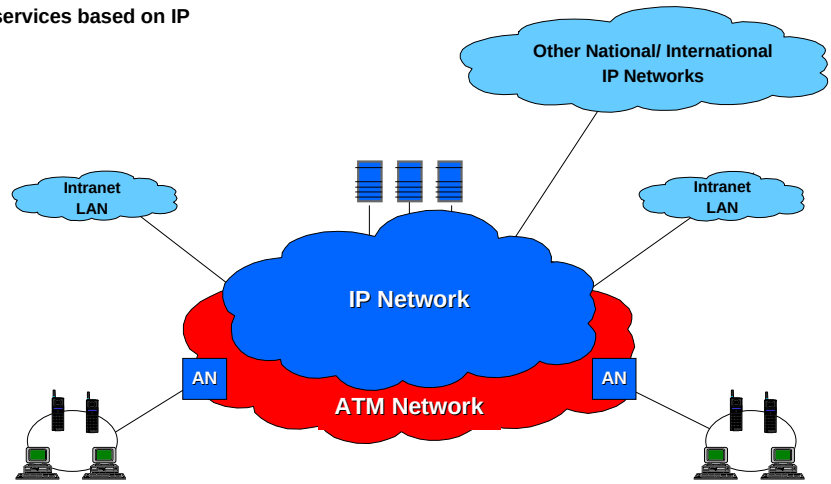

ERICSSON

The IP Vision

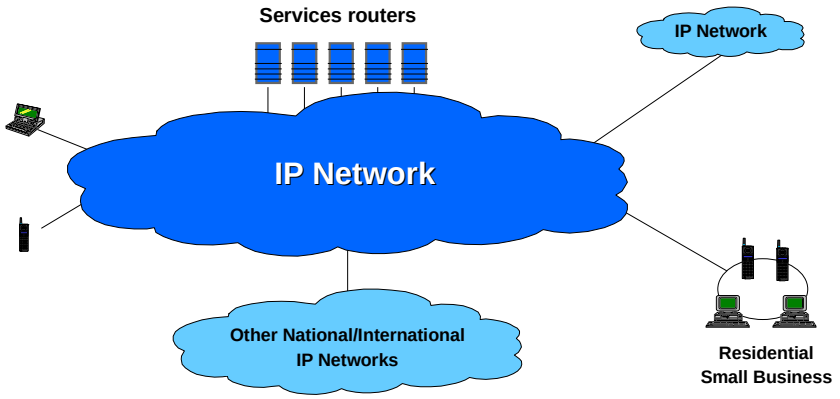

ERICSSON

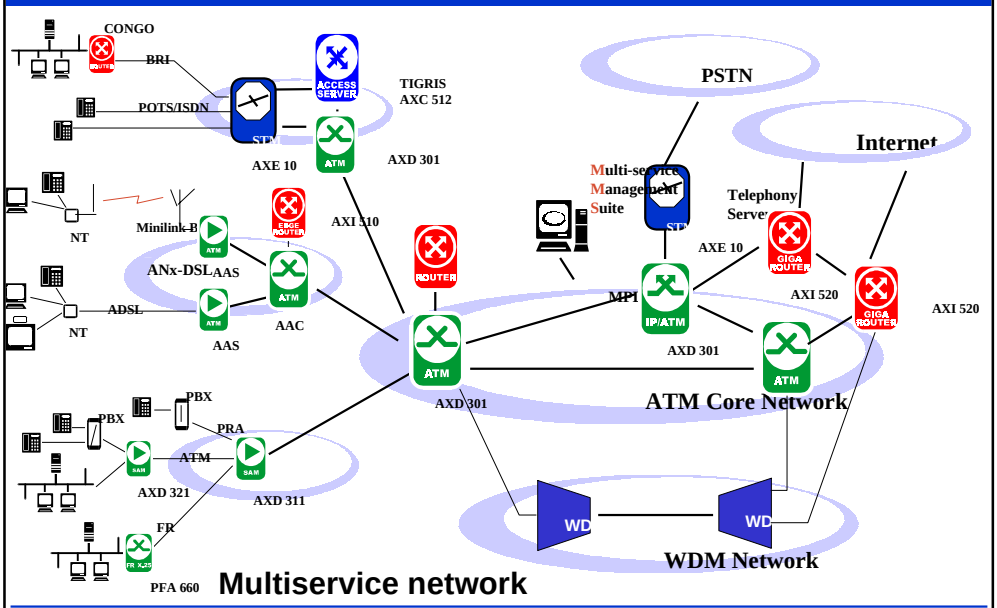

Ohjelmointitekniikka

- Reaaliaikakäyttöjärjestelmä
- Ohjelmakehitysympäristö
- Testausympäristö
- Oliokeskeisyys
- Protokollakeskeisyys

GSM System Model

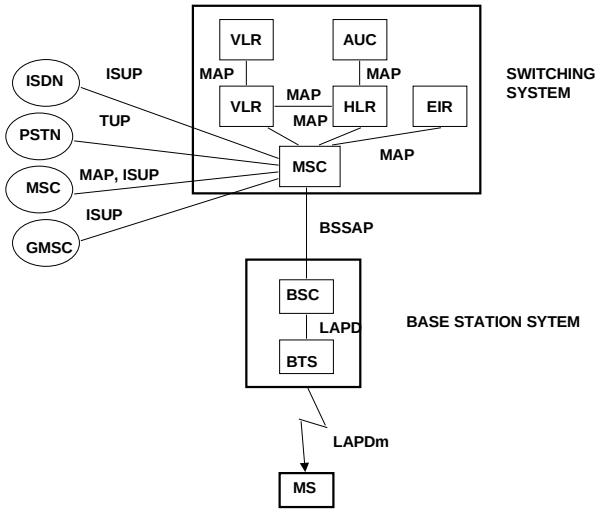

ERICSSON

THE END